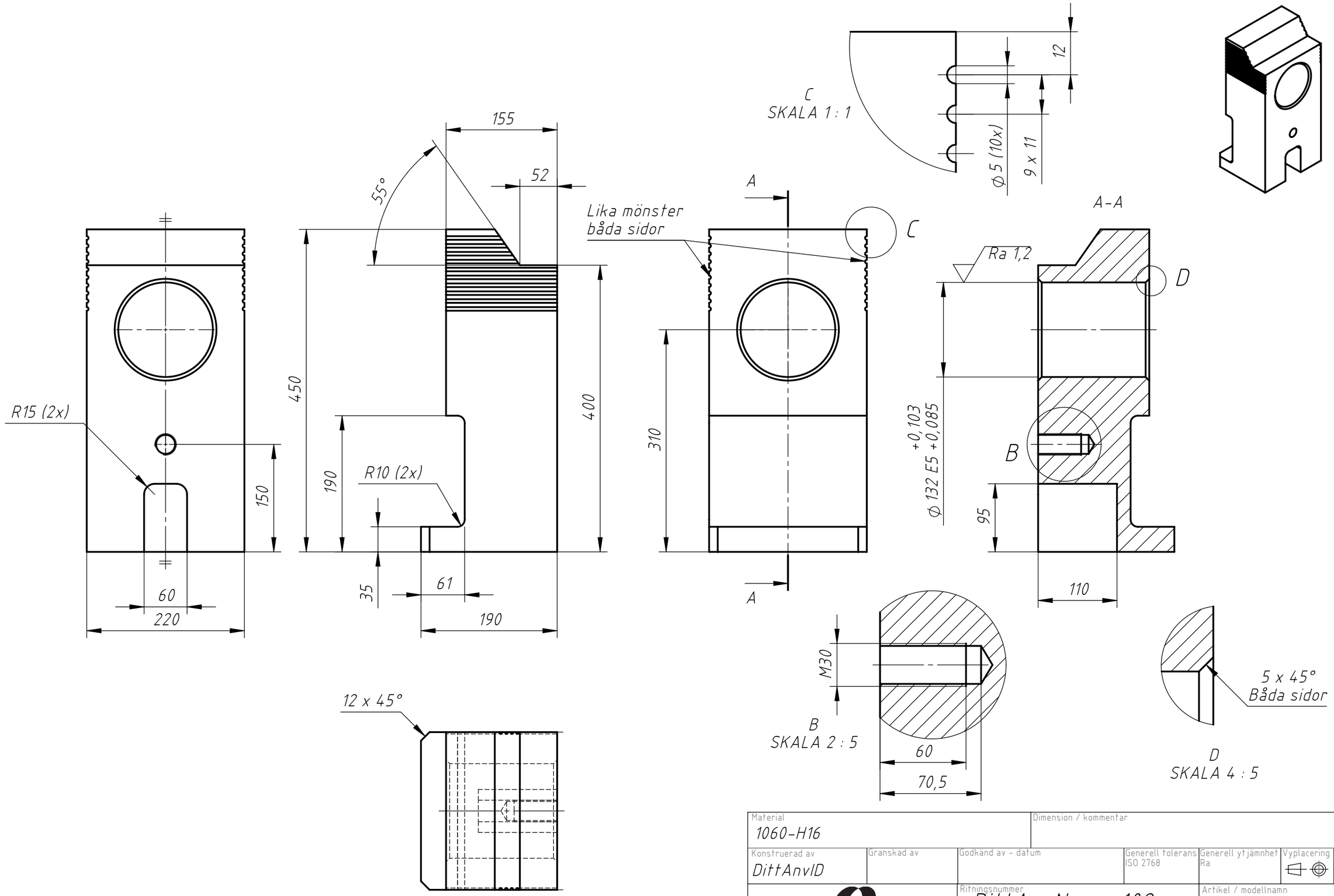

Material 1060-H16			Dimension / kommentar			
Konstruerad av DittAnvID	Granskad av	Godkänd av - datum	Generell tolerans ISO 2768	Generell ytjämnhet Ra	Vyplacering	Skala 1:5
MÄLARDALENS HÖGSKOLA ESKILSTUNA VÄSTERÅS		Ritningsnummer DittAnvNamn-102		Artikel / modellnamn DittAnvNamn-101		
		Titel/Benämning Aluminiumstöd			Utgåva	Blad 1 (1)

SOLIDWORKS Educational Product. For Instructional Use Only.